"图样代号"

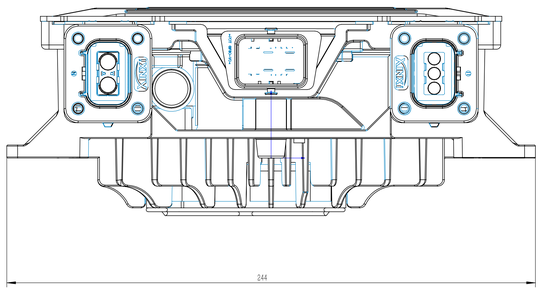

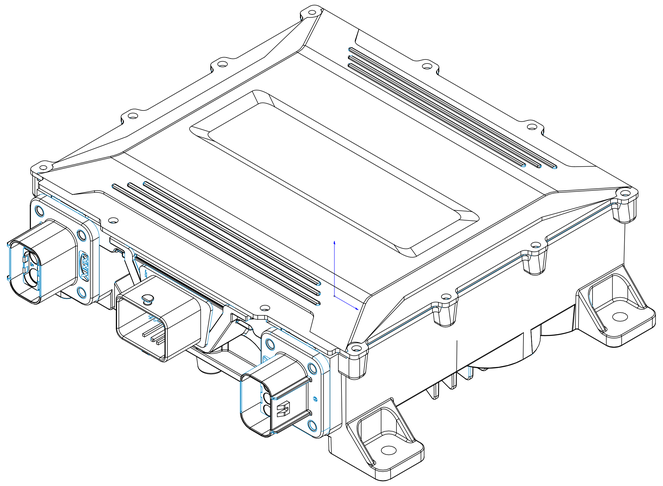

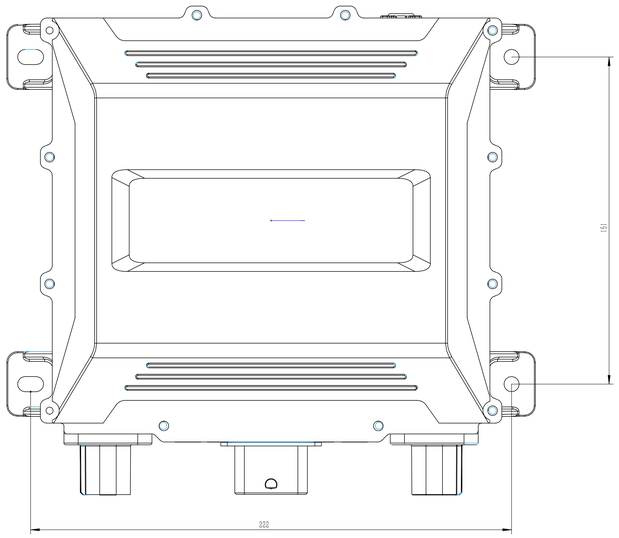

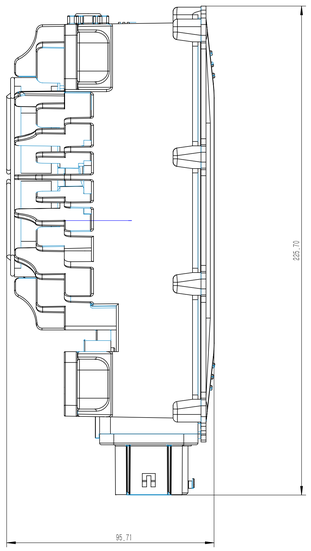

标记	处数	分区	更改文件号	签名	年 月 日	材质 <未指定>	
设计			标准化			阶段标记 / 重量 / 比例	"图样名称"
校核			工艺			7961222571665239300303.000	
主管设计			审核				"图样代号"
			批准			共1张 第1张 / 版本	替代

零件代号
借(通)用件登记
描 图
描 校
旧底图总号
底图总号
签 字
日 期